LINE SEIKI

GC2/GH2/GM2/GS2 серия на батарейке

- На литиевой батарейке•Срок годности7 лет(возможно заменить)
- Защита с передней стороны **IP54**
- Соответствует стандартам CE**(EMC)**
- Соответствует **RoHS**
- Соответствует стандартам UL

- 6/8 разрядный ЖКИ с выс. цифр 10.6мм
- Размер вырезки в панели 50.0×25.0мм

МОДЕЛИ

● **G□2** серия **(GC2/GH2/GM2/GS2)**

G□2 — □□□0

Тип
- C: Тотализатор
- H: Часомер
- M: Изм. минут
- S: Секундомер

Подключ. 0: Клеммы

Ввод
- 0: Сухой контакт / Открытый коллектор / NPN ввод
- 1: Напряжение широкого диапазона

Сброс
- 0: Дистанционный
- 1: Дистанционный и кнопкой с передней панели

Дисплей
- 6: разрядов
- 8: разрядов (только GC2)

Спецификация

Тип	GC2:Тотализатор	GH2:Часомер	GM2: Измер. мин.	GS2:Секундомер
Дисплей	6/8 разрядов,7-сегментов ЖКИ 10.6мм(в)	6 разрядов, 7-сегментов ЖКИ 10.8мм(в)		
Разрядность	0～999999/0～99999999	0. 0～99999. 9		
Характеристики ввода	Макс. частота счета G □2-□□00 30Гц G □2-□□10 20Гц	Разрешение 1/10 часа = 1 число	Разрешение 1/10 мин = 1 число	Разрешение 1/10 сек = 1 число

Характеристикики механические и рабочей среды

Рабочая температура	-10～55℃(без замерзания)
Температура при хранении	-20～65℃(без замерзания)
Рабочая влажность	25～85%RH(без выпадения росы)
Виброустойчивость / Ударопрочность	Работа:двойная амплитуда 0.3мм Частота: 10～55Гц X.Y.Z. 3 напр. 100мм/с^2 Хранение:двойная амплитуда 0.75мм Частота: 10～55Гц X.Y.Z. 3 напр. 100мм/с^2
Защита с передней панели	IP54
Вес	60г (включая батарейку)
Подключение	Тип клеммы :AWG14-22 провода, подключаются винтами

■Электрические Характеристики

Ввод	Сухой контакт/открытый коллектор/NPN ввод Макс. ток L:<0.8V H:2~30V 8μA Напряжение широкого диапазона L:DC/AC 0~10V Сопротивление:300kΩ H:DC/AC 20~250V
Сброс	Сброс с панели кнопкой Дистанционный сброс Сухой контакт/открытый коллектор/NPN ввод Макс. ток L:<0.8V H:2~30V 8μA Напряжение широкого диапазона L:DC/AC 0~10V сопротивление:300kΩ H:DC/AC 20~250V
Длина импульса сброса	6мс MIN.
Источник питания	3.6V 1/2AA литиевая батарейка срок годности 7 лет (заменимая)
Защита от помех	Статич. электричество IEC-61000-4-2 8kV Электромагнитные поля IEC-61000-4-3 10V/м Быстрый переходной режим IEC-61000-4-4 1.0kV
Стандарт EMC	EMI : EN50081-2 EMS: EN50082-2

■Размеры

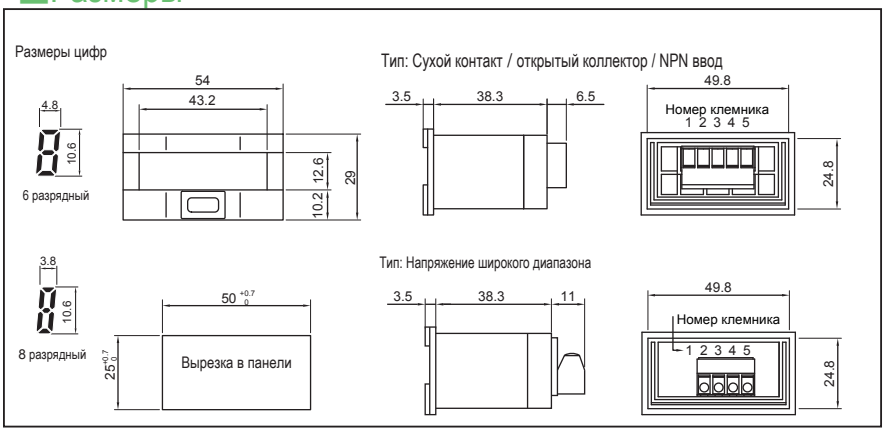

■Крепление

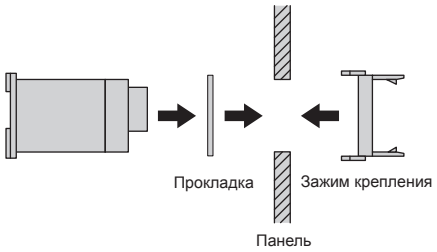

※Пожалуйста, устанавливайте прибор в вырезку правильного размера

■Подключение

<G□2-□□00>

● Сухой контакт/ Открытый коллектор / NPN ввод

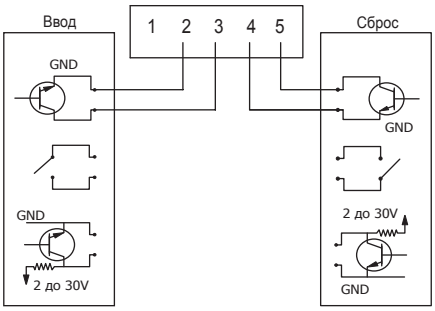

<G□2-□□10>

● Напряжение широкого диапазона

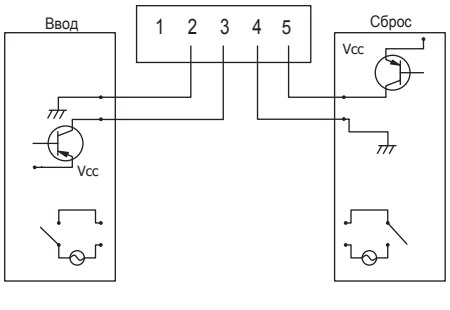

● Логика входного сигнала

<G□2-□□00>

・ Тип: Сухой контакт / открытый коллектор / NPN

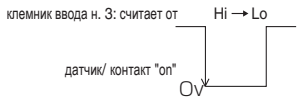

<G□2-□□10>

・ Тип: Напряжение широкого диапазона

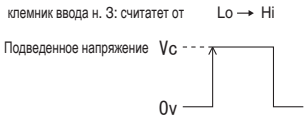

LINE SEIKI CO., LTD.

Отдел по продажам зарубеж:
37-7,Chuo-cho 2 Chome, Meguro-ku,Tokyo, 152-0001 Japan
Тел..+81-3-37165151 Факс.+81-3-37104552
E-mail : lsr@lineseiki.ru Сайт : http://www.lineseiki.ru

Пересмотрен Июль 12, 2006. *Спецификации могут быть изменены без предупреждения.

Все права защищены, © 2006, LINE SEIKI CO., LTD. 1-е издание.